Нержавеющие писсуаровые желоба SLPN 02, SLPN 03, SLPN 04, SLPN 05

SLPN 02

SLPN 05

Характеристики:

- **антивандальное исполнение**
- нержавеющие писсуаровые желоба
- подвесные
- желоба возможно сделать в длинах 600, 1200, 1800 и 2400 мм
- количество смывных головок отвечает длине желоба
- возможность поставки нестандартной длины по запросу
- материал CrNi 18/10 (AISI-304)
- матовая поверхность

Технические данные:

Рабочее давление	0,1 - 0,6 МПа
Расход воды	12 л/мин (инф. пар.)
Подача воды	наруж. резьба G 1/2“
Толщина материала	1,5 мм

Размеры:

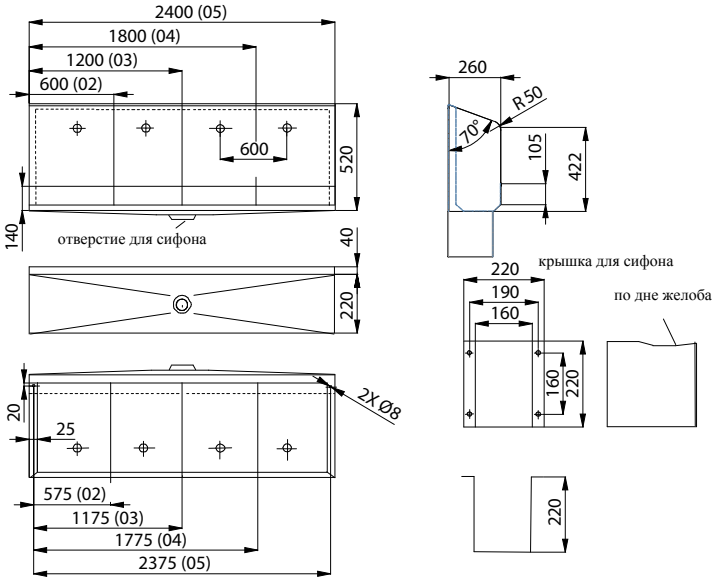

Спецификация поставки:

SLPN 02	**– арт. № 91020**	нержавеющий писсуаровый желоб 600 мм с 1 смывной головкой, угловой вентиль, крышка для сифона, сифон, крепежный комплект
SLPN 03	**– арт. № 91030**	нержавеющий писсуаровый желоб 1200 мм с 2 смывными головками, угловой вентиль, крышка для сифона, сифон, крепежный комплект
SLPN 04	**– арт. № 91040**	нержавеющий писсуаровый желоб 1800 мм с 3 смывными головками, угловой вентиль, крышка для сифона, сифон, крепежный комплект
SLPN 05	**– арт. № 91050**	нержавеющий писсуаровый желоб 2400 мм с 4 смывными головками, угловой вентиль, крышка для сифона, сифон, крепежный комплект

Рекомендуемые принадлежности:

SLP 05KZ	**– арт. № 01053**	инфракрасное устройство смыва (смотрите стр. 41)
SLP 01Z	**– арт. № 01011**	повременное устройство смыва (смотрите стр. 43)

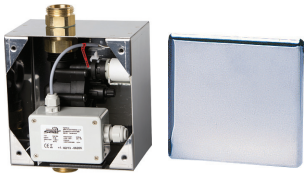

SLP 01Z