Нержавеющая раковина
SLVN 02

Характеристики

- сомостоятельно стоящая нержавеющая раковина с умывальником и откидной решеткой, предназначена для монтажа в пространство, без отверстия для смесителя (может быть изделано по запросу)
- материал - нержавеющая сталь AISI 304 (1.4301)
- матовая поверхность

Размеры

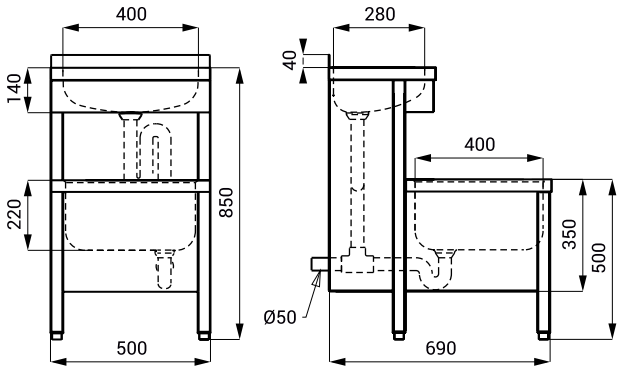

Технические данные

Размэры	890 x 690 x 500 мм
Вес	18,6 кг
Толщина материала	
▪ мойка	1 мм
▪ боковые стенки	0,8 мм

Спецификация поставки

SLVN 02 **- арт. № 98020** нержавеющая раковина с умывальником, откидная решетка, сифон