Нержавеющие умывальники SLUN 19(P), SLUN 20(P), SLUN 60(P), SLUN 61(P)

Характеристики:

- SLUN 19 - подвесной умывальник с 2 чашами
- SLUN 20 - подвесной умывальник с 3 чашами
- SLUN 60 - подвесной умывальник с 4 чашами
- SLUN 61 - подвесной умывальник с 5 чашами
- переливные комплекты
- без отверстий для смесителей (возможно сделать под заказ)
- отверстия для дозаторов мыла можно сделать под заказ
- материал CrNi 18/10 (AISI-304), толщина 1,2 мм
- матовая поверхность

SLUN 19

Спецификация поставки:

SLUN 19 – **арт. № 93190** нержавеющий умывальник,
SLUN 20 – **арт. № 93200** переливные комплекты,
SLUN 60 – **арт. № 93600** сифоны, крепежный комплект
SLUN 61 – **арт. № 93610**

Размеры:

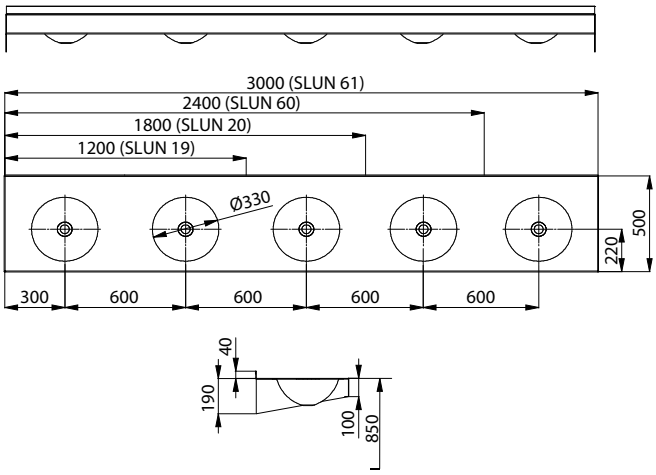

Характеристики:

- SLUN 19P - подвесной умывальник с 2 чашами
- SLUN 20P - подвесной умывальник с 3 чашами
- SLUN 60P - подвесной умывальник с 4 чашами
- SLUN 61P - подвесной умывальник с 5 чашами
- переливные комплекты
- без отверстий для смесителей (возможно сделать под заказ)
- отверстия для дозаторов мыла можно сделать под заказ
- материал CrNi 18/10 (AISI-304), толщина 1,2 мм
- матовая поверхность

SLUN 19P

Спецификация поставки:

SLUN 19P – **арт. № 93197** нержавеющий умывальник,
SLUN 20P – **арт. № 93207** переливные комплекты,
SLUN 60P – **арт. № 93607** сифоны, крепежный комплект
SLUN 61P – **арт. № 93617**
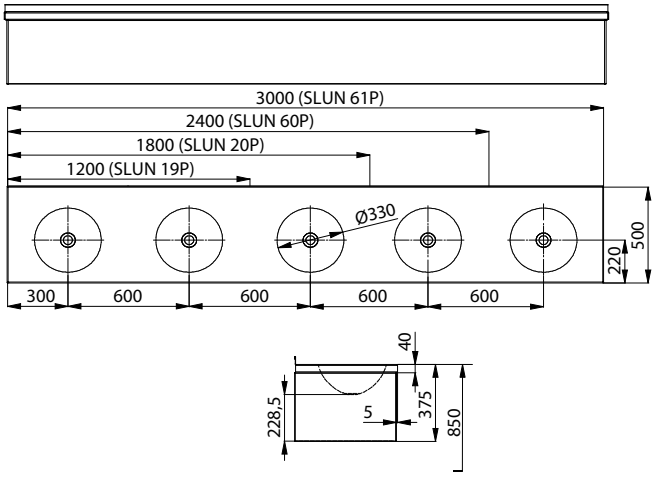
Размеры: