Автоматические нержавеющие настенные дозаторы мыла с центральным баком SLZN 83ER2 - 83ER6

SANELA
we make water cool®

SLZN 83E

Характеристики

- простое дополнение мыла
- экономия мыла
- реагирует на присутствие рук в зоне чувствительности пуском одной дозы мыла (можно настроить 1,3 - 13 сек.), заводом настроено 2,6 сек.
- 2 - 6 шт. дозаторов с центральным баком для мыла
- предназначен для обшественных мест, бак для мыла 6 л
- настройка параметров при помощи пульта дистанционного управления SLD 03
- включая монтажную раму SLR 24

Схема включения и монтажа

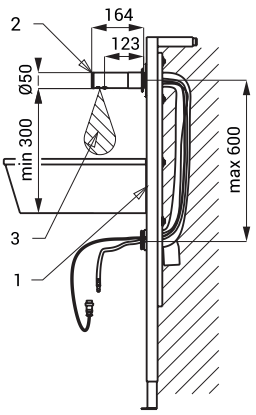

1 - монтажная рама подводом мыла и подвод питания электроники 24 В пост. в защитной трубке
2 - нержавеющий смеситель с электроникой
3 - зона чувствительности

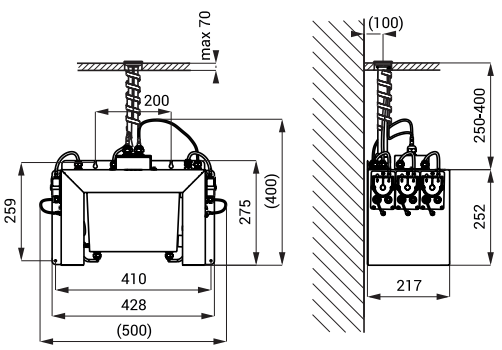

Технические данные

Питающее напряжение	24 В пост.
Потребляемая мощность	
SLZN 83ER2	5 Вт
SLZN 83ER3	7 Вт
SLZN 83ER4	9 Вт
SLZN 83ER5	12 Вт
SLZN 83ER6	14 Вт
Зона чувствительности	0,11 - 0,15 м
Рекомендуемая вязкость мыла	10 МПа - 5000 МПа

(не пользовать химические растворители и дезинфекцию)

монтажная рама SLR 24

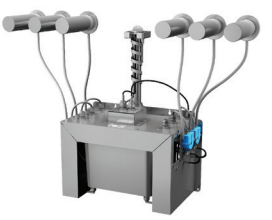

центральный дозатор мыла с баком для мыла 6 l

Спецификация поставки

SLZN 83ER2 - арт. № 85812 плечо с электроникой (2 шт.), монтажная плита, соединительные шланги и кабели в трубе 80 цм, центральный дозатор мыла с насосами для мыла и баком для мыла 6 л, источник питания SLZ 01Y, монтажная рама SLR 24 (2 шт.), пульт дистанционного управления SLD 03

SLZN 83ER3 - арт. № 85813 плечо с электроникой (3 шт.), монтажная плита, соединительные шланги и кабели в трубе 80 цм, центральный дозатор мыла с насосами для мыла и баком для мыла 6 л, источник питания SLZ 01Y, монтажная рама SLR 24 (3 шт.), пульт дистанционного управления SLD 03

SLZN 83ER4 - арт. № 85814 плечо с электроникой (4 шт.), монтажная плита, соединительные шланги и кабели в трубе 80 цм, центральный дозатор мыла с насосами для мыла и баком для мыла 6 л, источник питания SLZ 01Y, монтажная рама SLR 24 (4 шт.), пульт дистанционного управления SLD 03

SLZN 83ER5 - арт. № 85815 плечо с электроникой (5 шт.), монтажная плита, соединительные шланги и кабели в трубе 80 цм, центральный дозатор мыла с насосами для мыла и баком для мыла 6 л, источник питания SLZ 01Y, монтажная рама SLR 24 (5 шт.), пульт дистанционного управления SLD 03

SLZN 83ER6 - арт. № 85816 плечо с электроникой (6 шт.), монтажная плита, соединительные шланги и кабели в трубе 80 цм, центральный дозатор мыла с насосами для мыла и баком для мыла 6 л, источник питания SLZ 01Y, монтажная рама SLR 24 (6 шт.), пульт дистанционного управления SLD 03