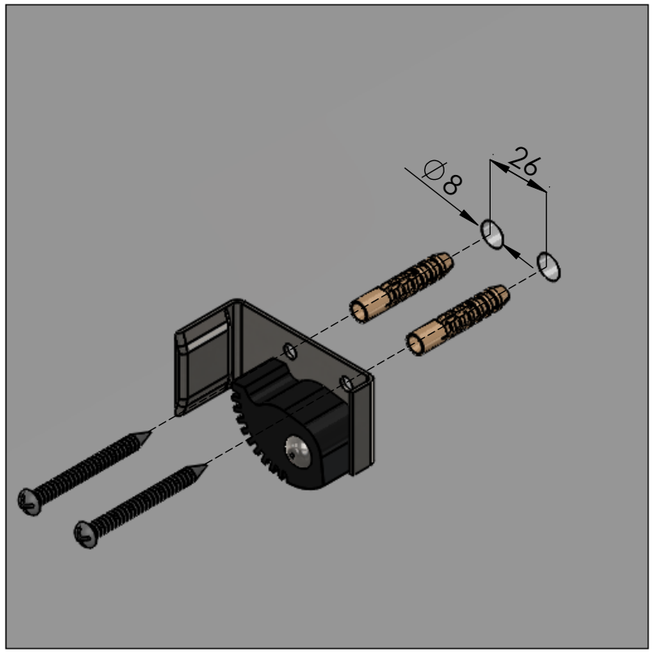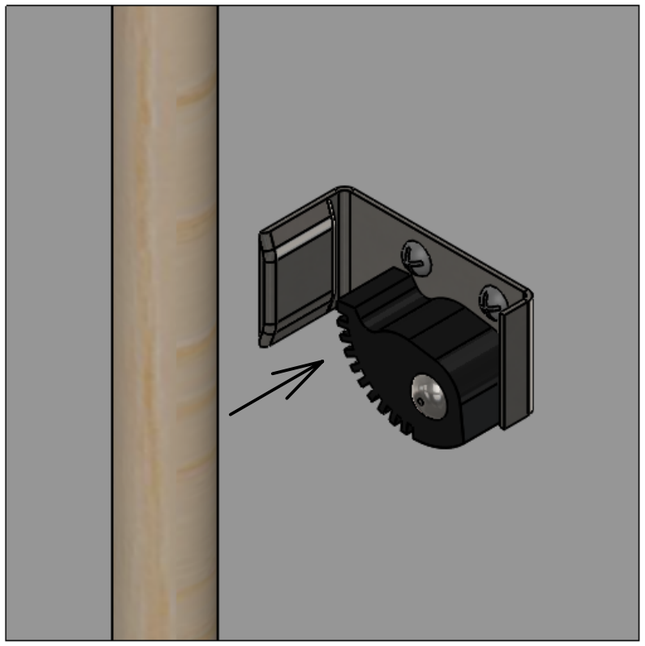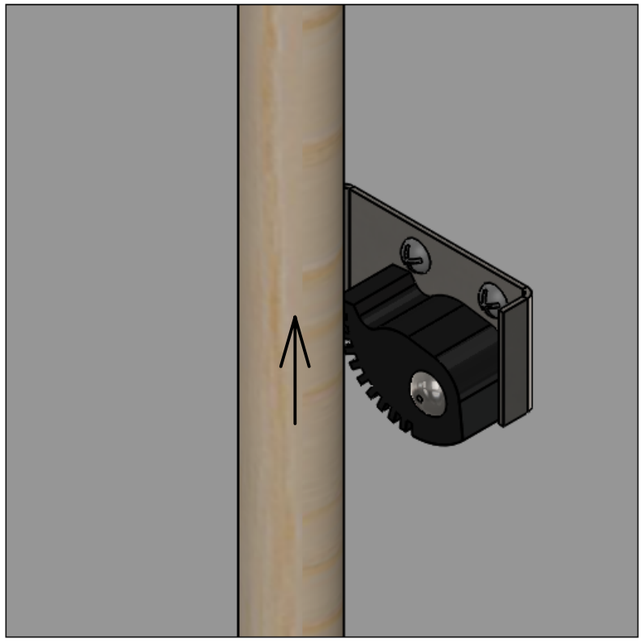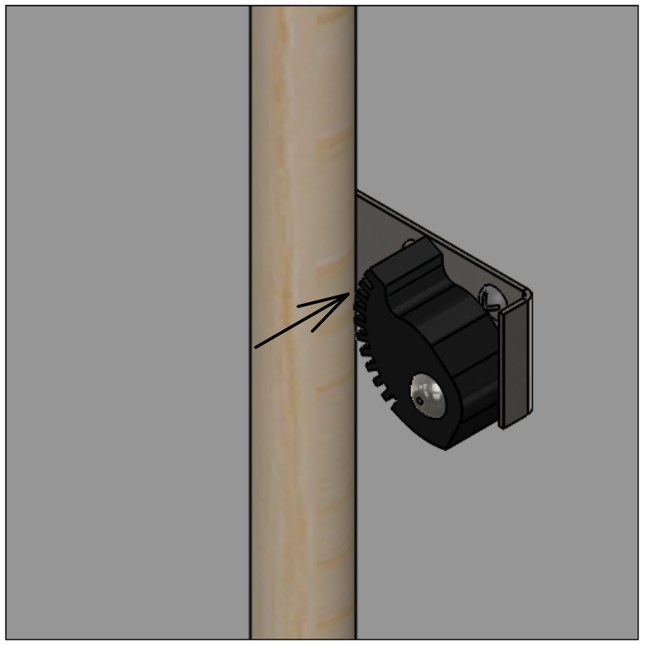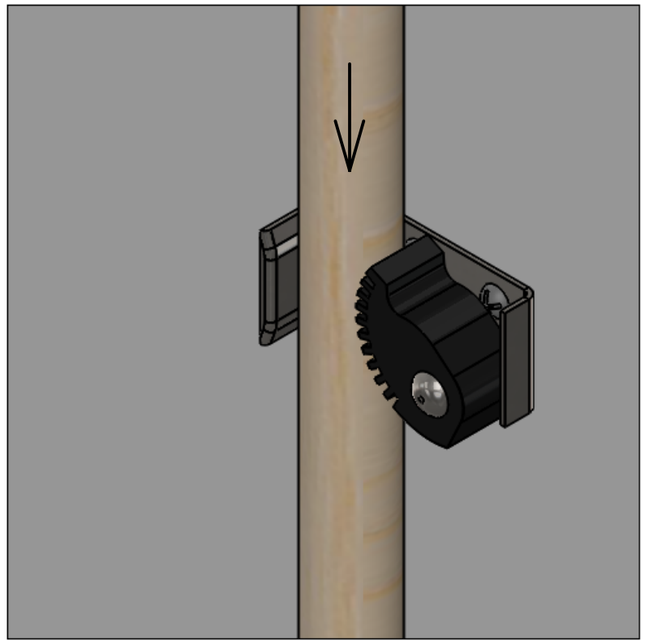
Ø8
26